Montagevejledning

Vindkrydsbeslag BNU25 og BNU40 - ved KIP

Placering af vindkrydsbeslag ved KIP

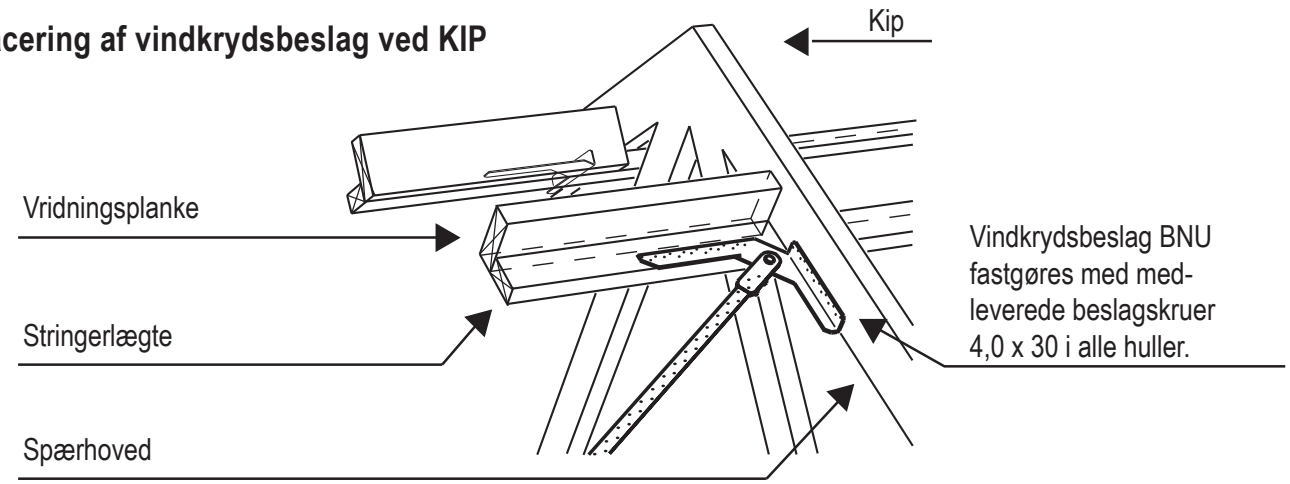

Placering af beslag ved stringerlægte med dimension 38 x 73 mm

Beslag placeres bindig med lægtekant modsat vridnings-planke.

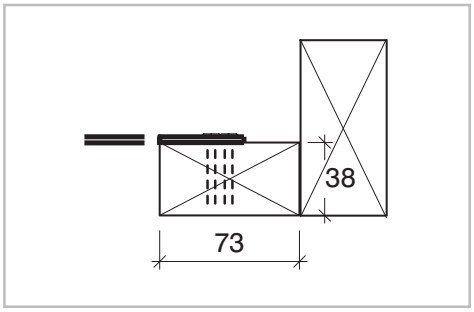

Placering af beslag ved stringerlægte med dimension 45 x 61 mm

Beslag placeres bindig med lægtekant modsat vridnings-planke.

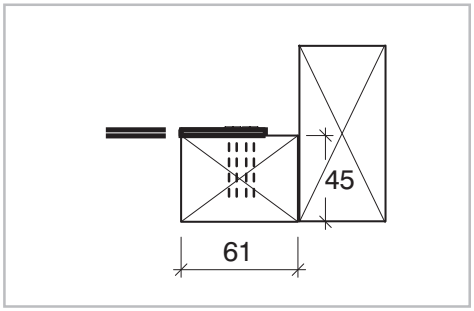

Placering af beslag ved stringerlægte med dimension 45 x 45 mm

Beslag placeres 10 mm fra lægtekant mod vridningsplanke.

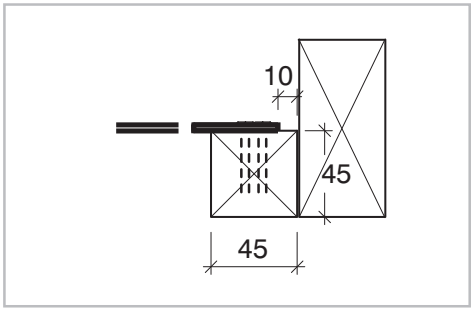

Placering af vindkrydsbeslag ved REM / FOD - se bagside

Simpson Strong-Tie® A/S
Boulstrup, DK-8300 Odder Tlf.: 8781 7400 Fax: 8781 7409 www.strongtie.dk, info@strongtie.com

Montagevejledning

Vindkrydsbeslag BNU25 og BNU40 - ved REM / FOD

Placering af vindkrydsbeslag ved REM / FOD

Vindkrydsbeslag BNU fastgøres med medleverede beslagskruer 4,0 x 30 i alle huller

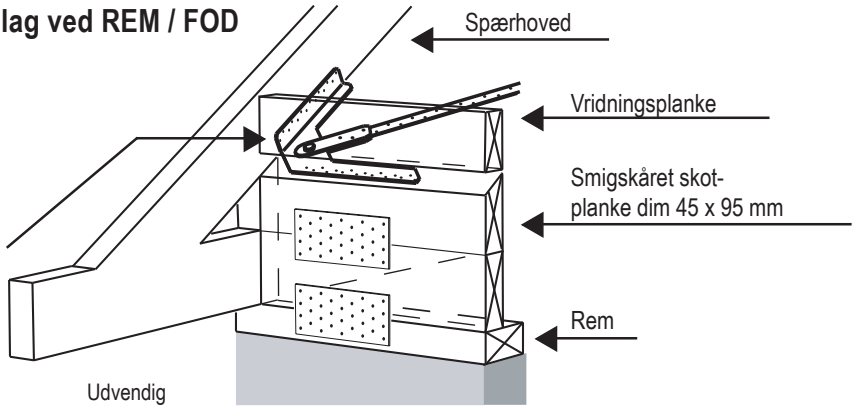

Placering af beslag på smigskåret skotplanke ved taghældning fra 28° til 45°

Beslag placeres bindig med udvendig kant af smigskåret skotplanke.

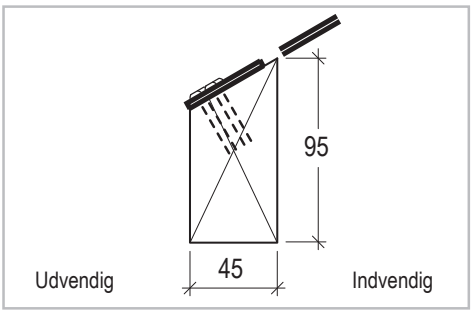

Placering af beslag på smigskåret skotplanke ved taghældning fra 16° til 27°

Beslag placeres 5 mm fra udvendig kant af smigskåret skotplanke.

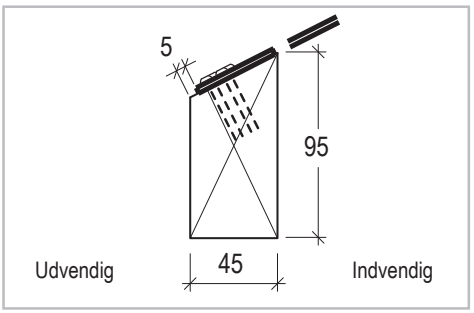

Placering af beslag på smigskåret skotplanke ved taghældning fra 0° til 15°

Beslag placeres 10 mm fra udvendig kant af smigskåret skotplanke.

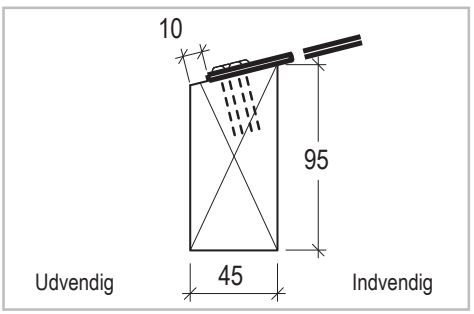

Placering af vindkrydsbeslag ved KIP - se bagside

Simpson Strong-Tie® A/S
Boulstrup, DK-8300 Odder Tlf.: 8781 7400 Fax: 8781 7409 www.strongtie.dk, info@strongtie.com